STR

ΑΦΥΓΡΑΝΤΗΡΕΣ ΜΕ ΜΕΓΑΛΗ ΑΝΑΝΕΩΣΗ ΑΕΡΑ ΚΑΙ ΕΛΕΓΧΟ ΘΕΡΜΟΚΡΑΣΙΑΣ

Τα μοντέλα STR είναι οι ιδανικές μονάδες για βιομηχανικούς χώρους ή πισίνες όπου απαιτείται όχι μόνο η αφύγρανση αλλά και η αυξημένη ανανέωση αέρα, χωρίς να υπάρχουν θερμικές απώλειες στο εξωτερικό περιβάλλον, και η ρύθμιση της θερμοκρασίας. Με απόδοση ανάκτησης θερμότητας έως και 80%, αυτές οι μονάδες βρίσκονται στην αιχμή της τεχνολογίας από άποψη απόδοσης, αξιοπιστίας και εκπομπόμενης ηχητικής ισχύος.
Η σειρά STR χρησιμοποιεί ηλεκτρονικούς ακτινικούς ανεμιστήρες με ενσωματωμένο inverter υψηλής ενεργειακής απόδοσης. Χάρη στη λειτουργία ελέγχου της θερμοκρασίας, με εξωτερικό συμπυκνωτή, αυτές οι μονάδες εγγυώνται συνολικό έλεγχο, όχι μόνο της υγρασίας αλλά και της θερμοκρασίας του χώρου.
Επομένως, αυτές οι μονάδες είναι ιδανικές για τις εφαρμογές όπου απαιτείται ο εκσυγχρονισμένος έλεγχος και των δύο παραμέτρων.
Επιπλέον, χάρη στο προηγμένο λογισμικό, που έχει αναπτυχθεί στη HIDEW, η παροχή αέρα μπορεί να ρυθμιστεί, να μετρηθεί και να ελεγχθεί: εξαλείφεται κάθε πιθανότητα λανθασμένης μέτρησης των απωλειών θερμότητας.
Τέλος, η τοποθέτηση και πρώτη εκκίνηση αυτών των μονάδων είναι απλή, γρήγορη και οικονομική.

ΤΕΧΝΙΚΑ ΧΑΡΑΚΤΗΡΙΣΤΙΚΑ		STR									
		0100	0130	0160	0190	0210	0260	0300	0350	0450	0580
Ικανότητα αφύγρανσης (1)	L/Day	100	128	157	190	210	268	302	358	452	581
Παροχή αέρα ανακυκλοφορίας	m^3/h	900	1200	1600	1600	2000	2800	2800	3800	4000	4800
Παροχή νωπού αέρα	m^3/h	0 - 900	0 - 1200	0 - 1200	0 - 1200	0 - 2000	0 - 2000	0 - 2000	0 - 2000	0 - 2000	0 - 2000
Ψυκτική ισχύς (1)	kW	4,9	6,5	8	10	11	15	16	18	23	30
Ισχύς στοιχείου ζεστού νερού (1)	kW	5,5	9,8	9,8	9,8	16,5	17	17	26,5	26,5	27
Αποδοτικότητα συστήματος ανάκτησης θερμότητας (2)	%	70	70	70	70	70	70	70	70	70	70
Ηλεκτρική παροχή	V/ph/Hz	230 / 1+N / 50				400 / 3+N / 50					
Διαστάσεις Μ x Π x Υ	mm	550 x 1452 x 1320				850 x 1452 x 1320			850 x 1682 x 1769		

ΤΕΧΝΙΚΑ ΧΑΡΑΚΤΗΡΙΣΤΙΚΑ		STR								
		0750	0950	1100	1400	1500	1700	1900	2200	3000
Ικανότητα αφύγρανσης (1)	L/Day	760	955	1120	1380	1480	1710	1870	2180	2960
Παροχή αέρα ανακυκλοφορίας	m^3/h	7000	8200	11000	12500	13000	15000	15000	17000	25000
Παροχή νωπού αέρα	m^3/h	0 - 6000	0 - 6000	0 - 11000	0 - 12500	0 - 13000	0 - 15000	0 - 15000	0 - 17000	0 - 25000
Ψυκτική ισχύς (1)	kW	38	50	56	66	75	86	96	110	148
Ισχύς στοιχείου ζεστού νερού (1)	kW	48	55	76	83	98	107	107	118	168
Αποδοτικότητα συστήματος ανάκτησης θερμότητας (2)	%	70	70	70	70	70	70	70	70	70
Ηλεκτρική παροχή	V/ph/Hz	400 / 3+N / 50								
Διαστάσεις Μ x Π x Υ	mm	1400 x 2331 x 1950		2700 x 1950 x 2340		2700 x 1950 x 2340				2500 x 3390 x 2380

(1) Εισερχόμενος αέρα: 30°C - 80% RH; εισερχόμενο/εξερχόμενο νερό: 80/70°C; εξωτερικός αέρας: 30°C - 50% RH; 100% ανακυκλοφορία.
(2) Εισερχόμενος αέρας: 26°C - 60% RH; εξωτερικός αέρας: -5°C - 80% RH.

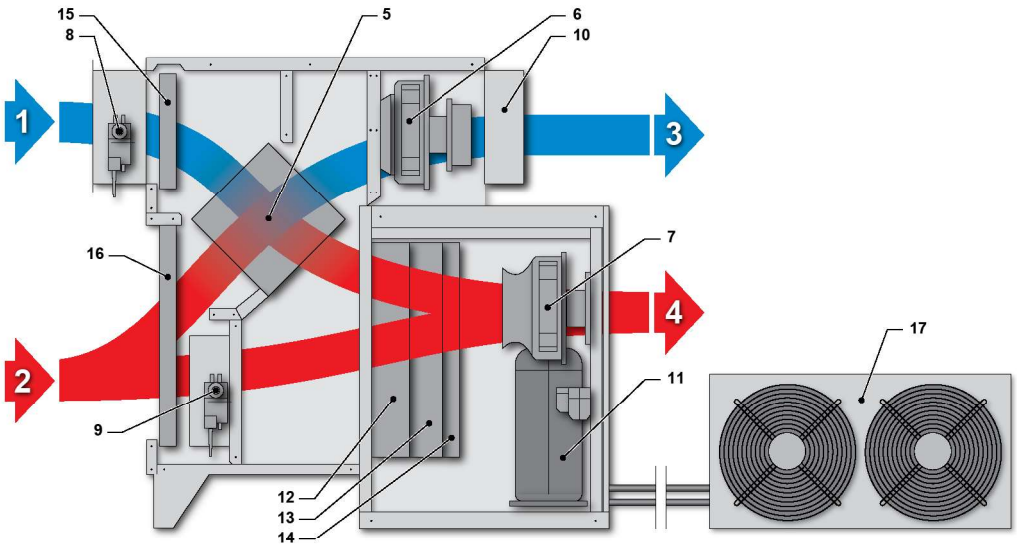

1 Παροχή νωπού αέρα
2 Παροχή εσωτερικού αέρα ανακυκλοφορίας
3 Παροχή αποβαλλόμενου αέρα στο περιβάλλον
4 Παροχή αέρα τροφοδοσίας εσωτερικών χώρων
5 Σύστημα υψηλής ανάκτησης θερμότητας εφαπτομενικής ροής
6 Ανεμιστήρας απαγωγής αέρα
7 Ανεμιστήρας αέρα ανακυκλοφορίας
8 Damper αέρα περιβάλλοντος
9 Ρυθμιζόμενο damper
10 Damper βαρύτητας απόρριψης αέρα
11 Συμπιεστής
12 Στοιχείο εξατμιστή
13 Στοιχείο συμπυκνωτή
14 Στοιχείο αναθέρμανσης (επιλογή)
15 Φίλτρο νωπού αέρα εξωτερικό
16 Φίλτρο εσωτερικού αέρα ανακυκλοφορίας
17 Εξωτερικός συμπυκνωτής

Επιλογές:
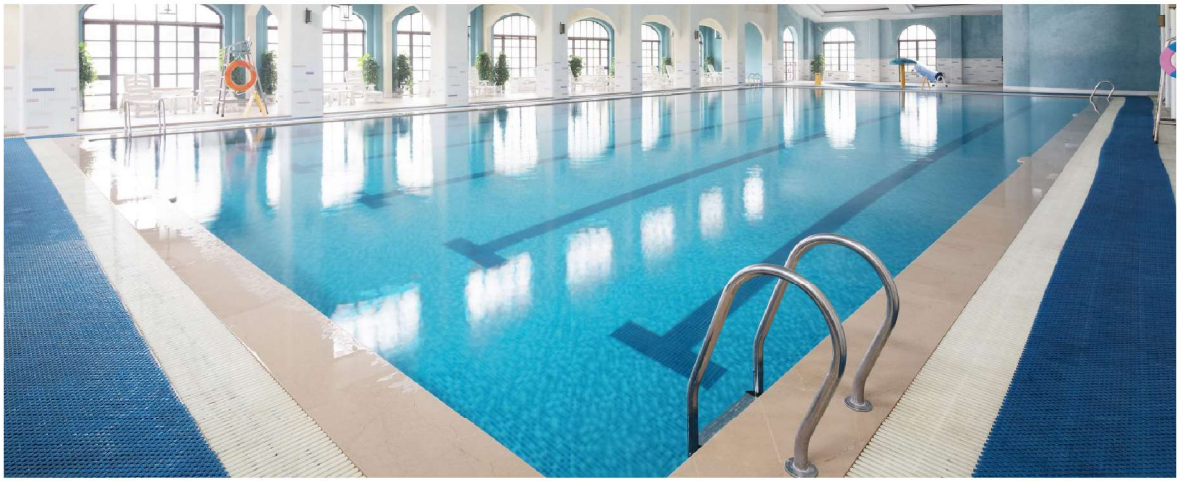
- Φίλτρα αέρα υψηλής απόδοσης
- Στοιχείο ζεστού νερού με 3-οδη βαλβίδα
- Στοιχείο κρύου νερού με 3-οδη βαλβίδα
- Free cooling
- Αθόρυβη έκδοση -2 dB(A)
- Ομαλός εκκινητής
- Μανόμετρα
- Σύστημα απόψυξης (για εξωτερική τοποθέτηση μονάδας)
- Αφυπερθερμαντήρας
- Αφυπερθερμαντήρας για το νερό της πισίνας
- ACF - Automatic Control Flow
- Clock card – χρονοπρογραμματισμός
- Αισθητήρας βρώμικων φίλτρων
- Οθόνη απομακρυσμένης διαχείρισης συμπεριλαμβανομένου καλωδίου 20 m
- Αισθητήρας θερμοκρασίας/υγρασίας για καναλάτη τοποθέτησης
- Σειριακή κάρτα Modbus, Lonworks, Bacnet, Konnex
- Έκδοση εξωτερικής τοποθέτησης (εξωτερική